Datablad

Varenummer: 5725025326
Beskrivelse: NSK Lejeindsats UC326D1

Mål

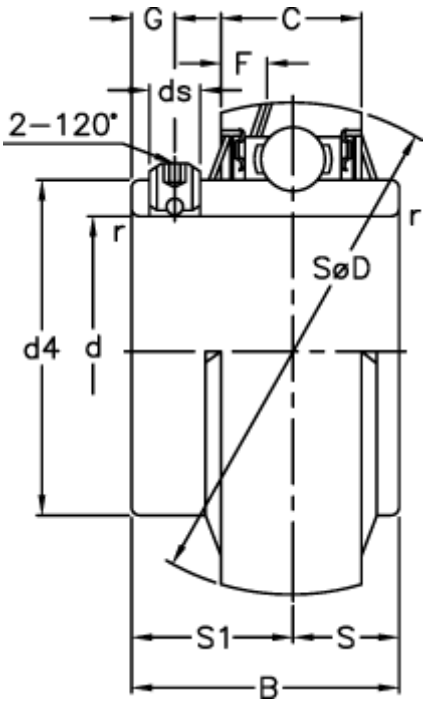

Aksel Ø	= 130	G	= 20
B	= 135	rs min.	= 4
C	= 67	S	= 54
d	= 130	S1	= 81
D	= 280		
d4	= 178.3		
ds	= M20x1.5		
F	= 16.9		

Dokumenter, målskitser og brochurer af enhver slags kan indeholde fejl for hvilke Brd. Klee A/S ikke hæfter.